PLANIMETRIA MANUFATTI DI INTERCONNESSIONE
(Scala 1:200)

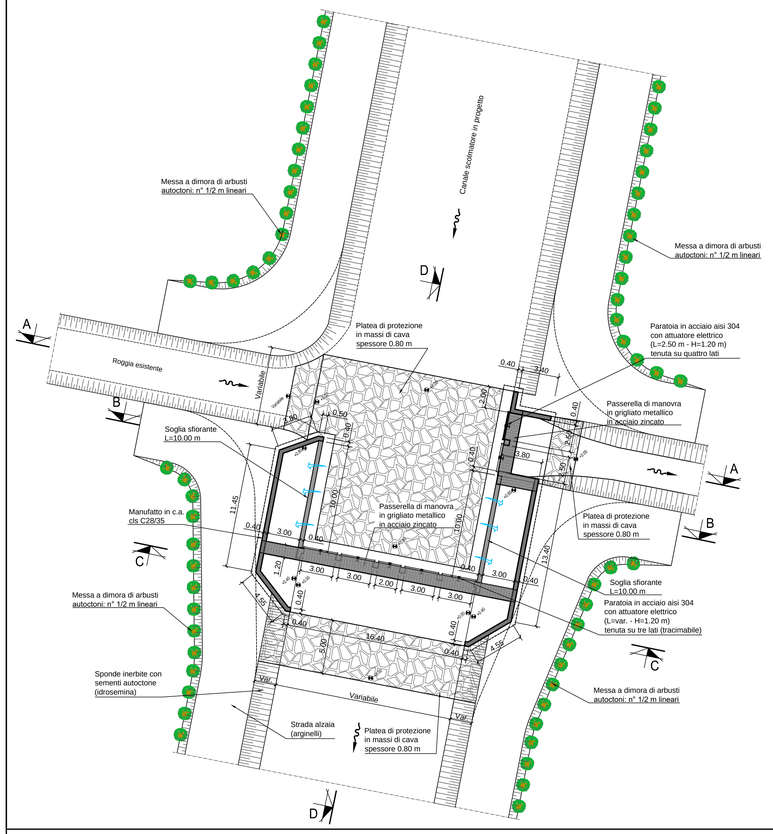

SEZIONE A - A
(Scala 1:50)

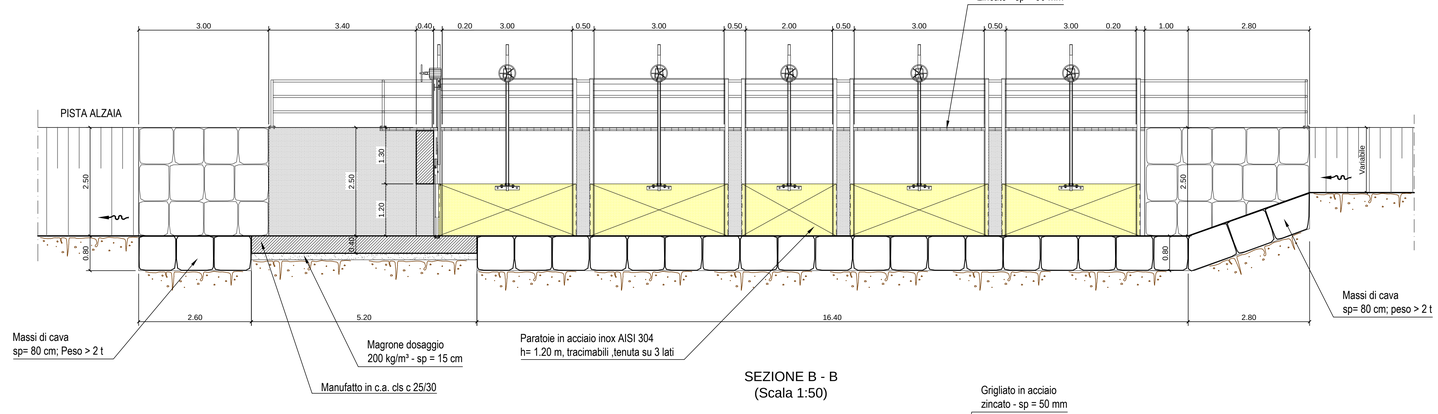

SEZIONE B - B
(Scala 1:50)

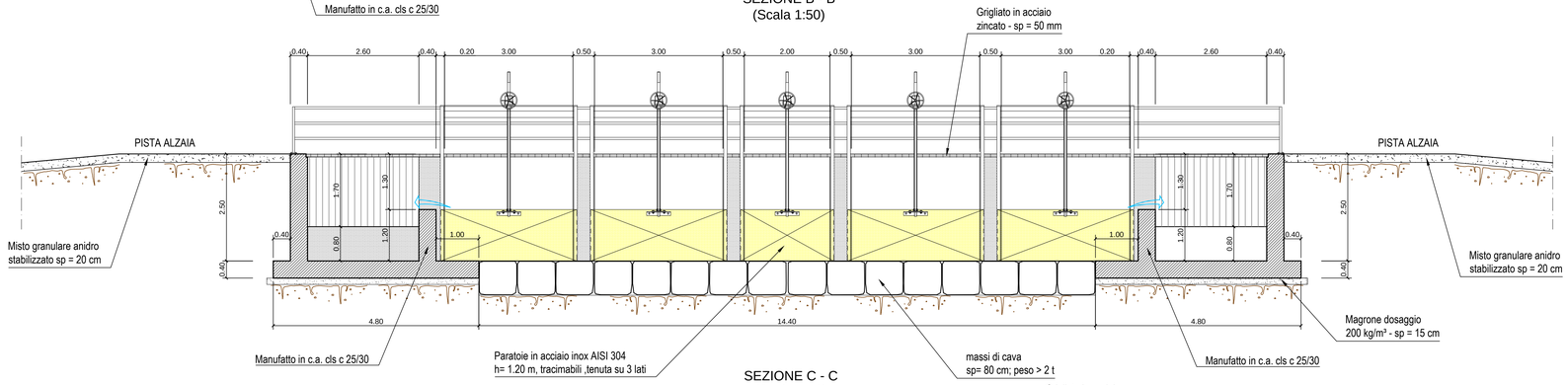

SEZIONE C - C
(Scala 1:50)

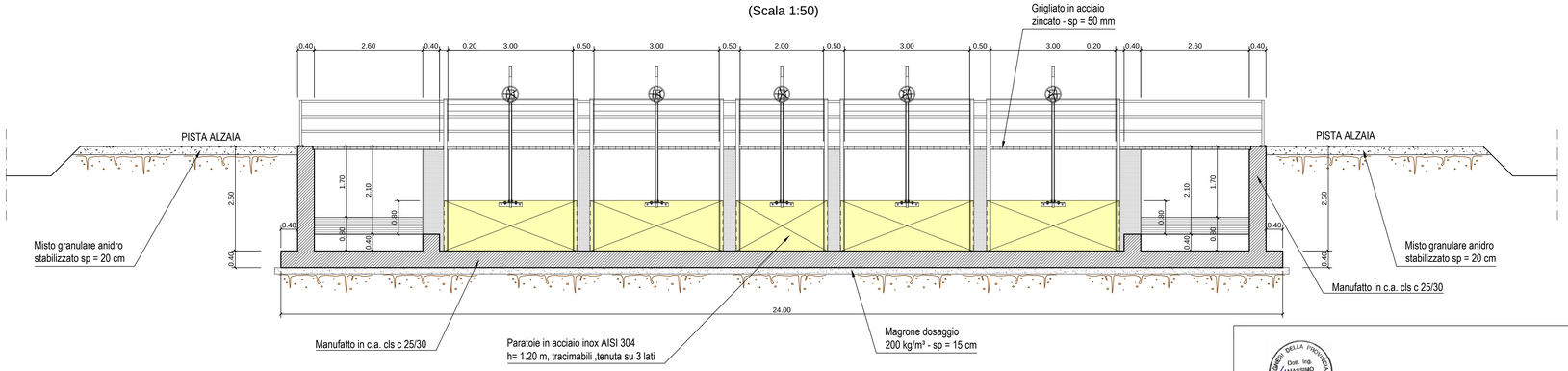

SEZIONE D - D
(Scala 1:50)

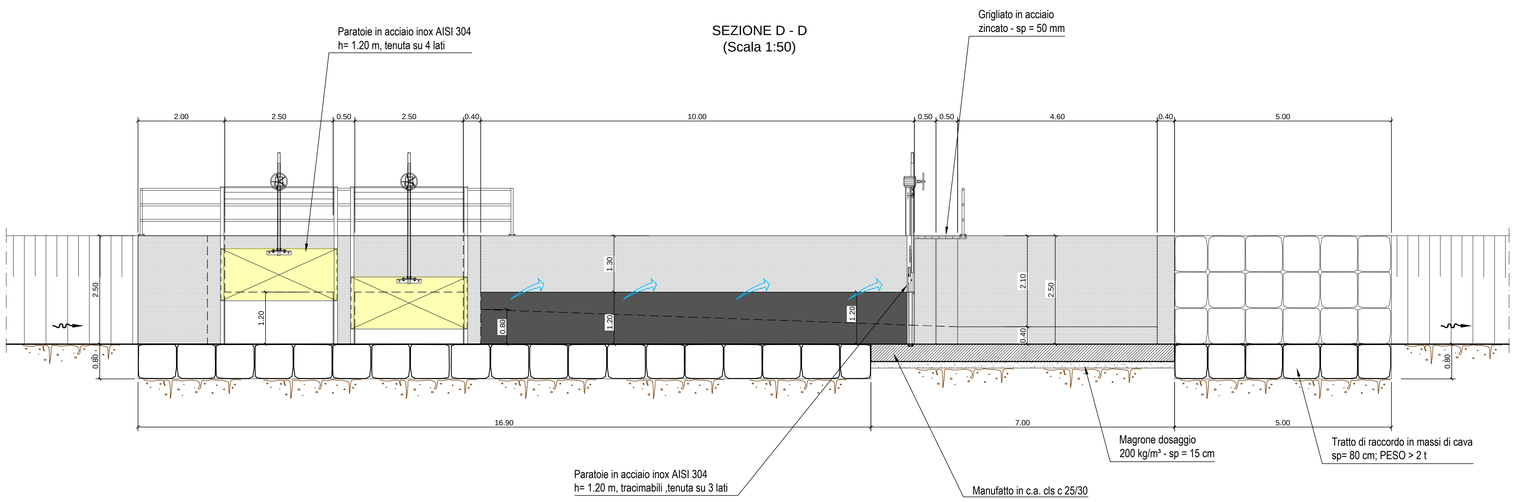

VERIFICARE TUTTE LE MISURE IN CANTIERE

MATERIALI

CALCESTRUZZO PER USO NON STRUTTURALE
(magrone per spianamenti, riempimenti, sottofondazioni, ecc.)
- cemento tipo: 32,5 R;
- diametro massimo nominale dell'aggregato:30 mm;
- dosaggio: 150 kg/m³;
- classe di consistenza (magroni): S2, plastica;

CALCESTRUZZO PER USO STRUTTURALE GETTATO IN OPERA
(conglomerato cementizio per pareti, solette di fondo, solette di copertura, calcitamenti, ecc.)
- calcestruzzo a prestazione garantita conforme alla norma: UNI EN 206-1;
- classe di resistenza a compressione (per strutture in c.a.): C25/30 (Rck 30 N/mm²);
- classe di esposizione ambientale: XC2 (fondazioni), XC1 (setti);
- dimensione massima nominale dell'aggregato: 25 mm;
- classe di consistenza (strutture in c.a.): S4, semifluida; S3, per fondazioni;
- rapporto massimo acqua/cemento: 0,50;
- classe di contenuto in cloruri: CI 0,40;

ARMATURE
- acciaio tipo B450C UNI EN 10027-1:2006 (ex FeB 44k);
- copriferro minimo: 5 cm;
- giunzioni per sovrapposizione: = 50 Ø;
- raggio di curvatura per piegature barre sino a Ø 16 mm: = 5 Ø;
- raggio di curvatura per piegature barre = Ø 20 mm: = 7 Ø;
- interferro: superiore alla dimensione massima dell'inerte piu' 5 mm;

DIAMETRO MIN. MANDRINO DI PIEGATURA BARRE	
Ø Barra < Ø20	$d_{B/r}$= 6 Ø
Ø Barra Ø20 - Ø26	$d_{B/r}$= 8 Ø

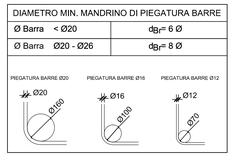

Associazione Temporanea di Imprese tra:

HYM. STUDIO Ingegneria Idraulica
Via Pretta 25 - 10123 TORINO tel.011 561 13 20, fax 011 15 62 881
e-mail: hym@hymstudio.it www.hymstudio.it

HYDRODATA INGEGNERIA DELLE RISORSE IDRICHE
Hydrodata S.p.A. capogruppo mandataria
Via Pretta 25 - 10123 TORINO tel.011 562 44 00 fax 011 562 29 00
e-mail: hydrodata@hydrodata.it www.hydrodata.it

COMUNE DI FONTANETTO PO
Provincia di Vercelli

REALIZZAZIONE CANALE SCOLMATORE AD OVEST DI FONTANETTO PO

PROGETTO ESECUTIVO

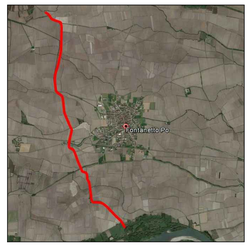

Particolari costruttivi:
manufatti di interconnessione con rogge irrigue

CODICE DOCUMENTO	ELABORATO
3218-09-0320 0-DWG	11.1

REV.	DATA	REDAZIONE	VERIFICA	AUTORIZZAZIONE	MODIFICHE
00	OTT. 21	M. CODO	R. BERTERO	C. SOLDERA	

RIPRODUZIONE O CONSEGNA A TERZI SOLO DIETRO SPECIFICA AUTORIZZAZIONE